Fundusze Europejskie na Infrastrukturę, Klimat, Środowisko

Rzeczpospolita Polska

Dofinansowane przez Unię Europejską

Lasy Państwowe

Uwaga!!! Lokalizację Króćców do poboru wody i napełniania zbiornika dostosować do planu sytuacyjnego

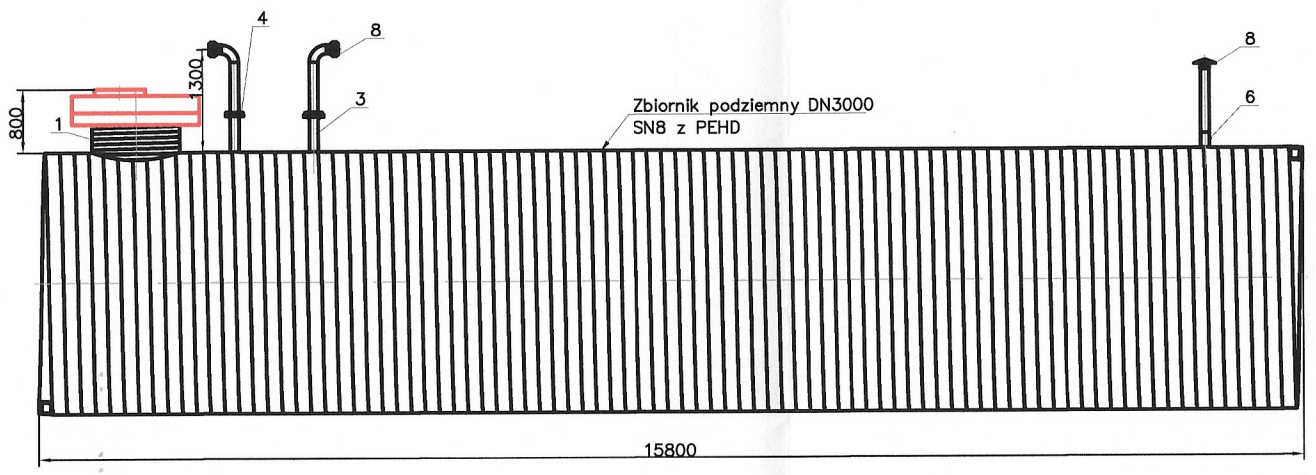

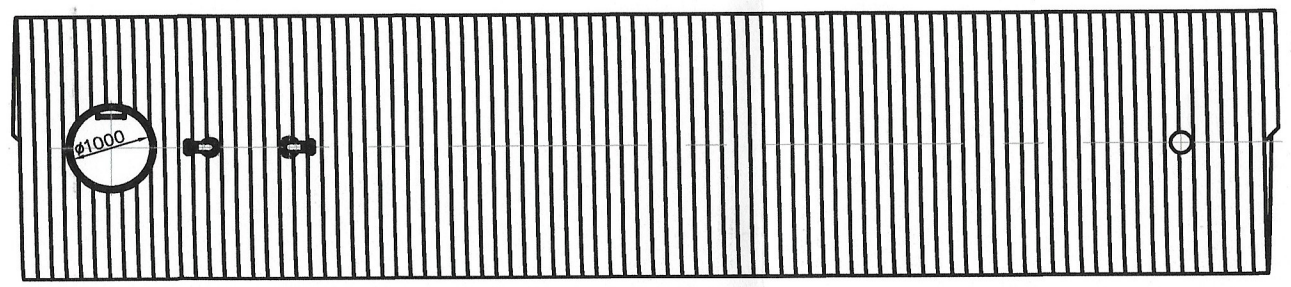

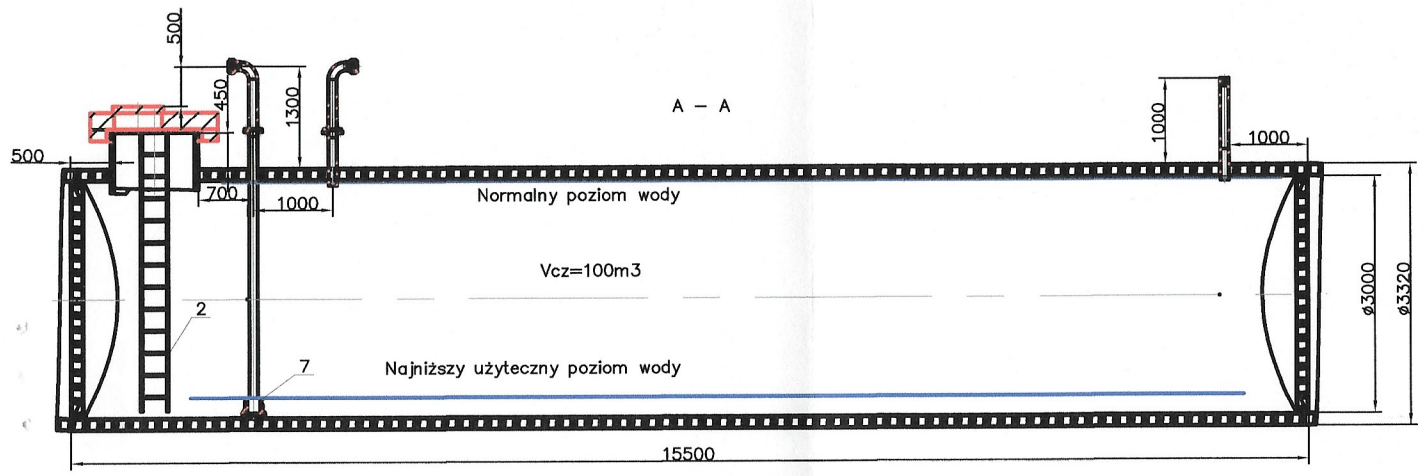

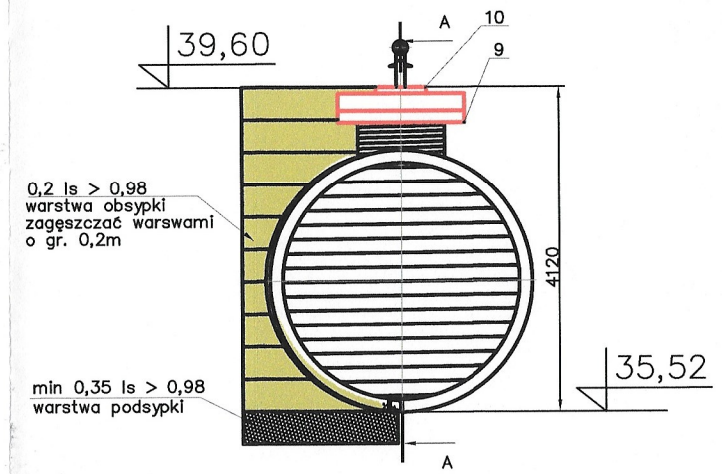

Posadowienie zbiornika
Na dnie wykopu należy ułożyć warstwę gruntu sypkiego, dobrze zagęszczalnego
(o wskaźniku różnoziarnistości U>5), o grubości min 25 cm.
Warstwę tę należy zagęścić do uzyskania wartości wskaźnika zagęszczania Is 0,98.
W przypadku braku technicznych możliwości uzyskania wymaganego poziomu zagęszczenia, jako materiału zasypki w strefie od dna wykopu do korony zbiornika należy stosować grunt niespoisty (piasek) stabilizowany cementem i zagęścić do wartości Is 0,92.

Widok izometryczny zbiornika

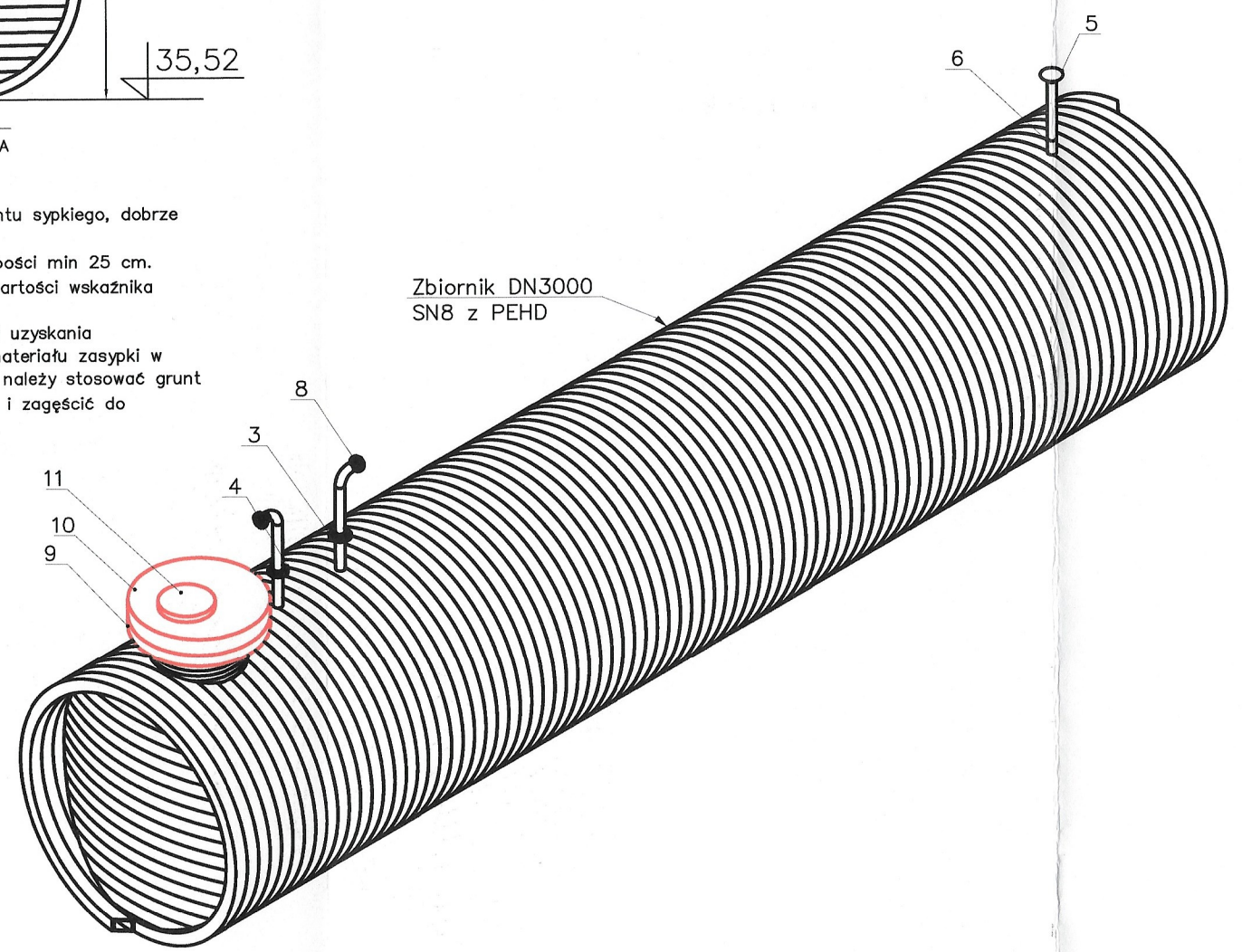

Poz.	Opis techniczny	
	Przeznaczenie zbiornika	Zbiornik na wodę
	Typ zbiornika	Podziemny, bezciśnieniowy
	Pojemność nominalna zbiornika	100,00m³
	Pojemność całkowita zbiornika	107,00m³
	Medium robocze	Woda
	Materiał zbiornika	PE–HD czarny
	Temperatura robocza	20°C
	Średnica wewn./zewn.	3000mm/3320mm
	Długość zbiornika	15800mm
	Klasa sztywności obwodowej	SN8
	Wyposażenie zbiornika	
11	Właz żeliwny z wyp. betonowym	D400, ø600mm, H=150mm
10	Pokrywa żelbetowa	ø1720/600/150mm
9	Pierścień odciążający	ø1720/1330/200mm
8	Podpięcie strażackie nierdzewne	d110– szt.2
7	Kosz ssawny	DN100–szt.1
6	Króciec odpowietrzający	d110–1szt.
5	Wywiewka	d110–1szt.
4	Króciec ssawny	d110–1szt.
3	Króciec do napełniania	d110–1szt.
2	Drabina złazowa	1szt, aluminium
1	Komin rewizyjny	DN1000–1szt.
	Wysokość komina	450mm

STAROSTA MIĘDZYRZECKI
ul. Przemysłowa 2
66-300 MIĘDZYRZECZ

EKO-INSTAL
PRACOWNIA PROJEKTOWA

EKO–INSTAL Harasimowicz i Wspólnicy Sp.J. tel. 501 515 542,501 252 120,508 258 365
ul. Kosynierów Gdyńskich 61/2, 66–400 Gorzów Wlkp. NIP 5961646792 REGON 080009361
email : biuro@eko–instal.biz www. eko–instal.biz

NAZWA INWESTYCJI	BUDOWA SZTUCZNEGO PUNKTU CZERPANIA WODY W LEŚNICTWIE DŁUSKO (ZBIORNIK PODZIEMNY PREFABRYKOWANY NA WODĘ O POJEMNOŚCI OKOŁO 100m3 Z PRZYŁĄCZEM SSAWNYM W110)
OBIEKT	ZBIORNIK PODZIEMNY PREFABRYKOWANY NA WODĘ O POJEMNOŚCI CZYNNEJ 100,00m3 Z PRZYŁĄCZEM SSAWNYM W110
NAZWA OPRACOWANIA	PROJEKT ARCHITEKTONICZNO–BUDOWLANY ZBIORNIKA PODZIEMNEGO PREFABRYKOWANEGO NA WODĘ O POJEMNOŚCI CZYNNEJ 100,00m3 Z PRZYŁĄCZEM SSAWNYM W110
ADRES OBIEKTU BUDOWLANEGO	DZIAŁKA NR –2067 OBRĘB KRASNE DŁUSKO, JEDNOSTKA EWIDENCYJNA PRZYTOCZNA 080303_2.0001.2067
INWESTOR	SKARB PAŃSTWA – PAŃSTWOWE GOSPODARSTWO LEŚNE LASY PAŃSTWOWE NADLEŚNICTWO MIĘDZYRZECZ, UL. POZNAŃSKA 38,66–300 MIĘDZYRZECZ
BRANŻA	SANITARNA
PROJEKTANT	mgr inż. Waldemar Harasimowicz Upr. projekt. w specjaln. instalac. w zakresie sieci, inst. i urządz. gaz., wodoc. i kanalizac. nr ŁUKG/0010/POOS/05
SPRAWDZIŁ	mgr inż. Elwira Kramm Upr. projekt. w specjaln. instalac. w zakresie sieci, inst. i urządz. gaz., wodoc. i kanalizac. nr ŁUKG/0034/POOS/03
SZCZEGÓŁ ZBIORNIKA	DATA 20.05.2026 · SKALA SCHEMAT · RYS.NR 1